S 03V-3 78-201u	BING Vergaser **2/26/51** Zweischieber-Steckvergaser	ZÜNDAPP 250 S ZÜNDAPP 250 S Trophy	letzte Änderung 12.04.2019
Preisliste **hier** anklicken		Lesen Sie vor einer Bestellung die Lieferbedingungen **hier** anklicken	

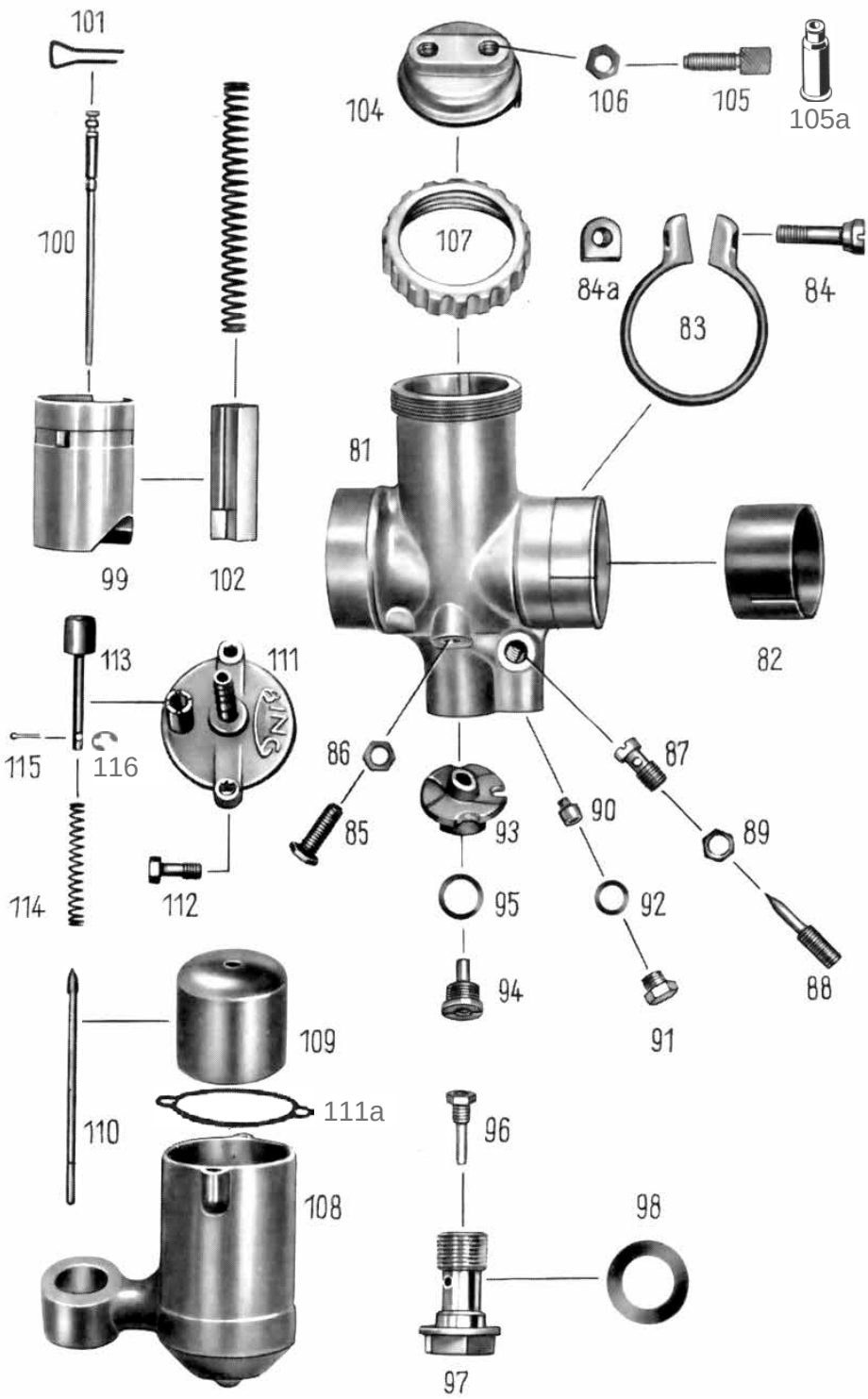

nml = nicht mehr lieferbar
a.A. = auf Anfrage
● = benötigte Menge

Bild	Best-Nr.	Bezeichnung
	226051	Vergaser kpl.
81	nml	Vergasergehäuse nackt
82	662600	Isolierbuchse 30/32 mm
83	9503-0	Klemmring zu Vergaser
84	9502-0	Klemmschraube
84a	5051-0	Mutter zu Klemmschraube
85	6549-0	Anschlagschraube zu Gasschieber
86	6551-0	Kontermutter zu Anschlagschraube
87	6539-0	Leerlauf-Luftdüse
88	9492-1	Luftregulierschraube *1½ Umdreh.offen*
89	6551-1	Kontermutter zu Leerlaufregulierschr.
90	9501-1	Leerlaufdüse 031-40 (Serie)
weitere Leerlaufdüsen hier anklicken		
91	6552-0	Verschlussschraube zu Leerlaufdüse
92	6553-0	Dichtring zu Verschlussschraube
93	6527-0	Mischkammereinsatz
94	3838-1	Nadeldüse 2,70
95	6554-0	Dichtring zu Nadeldüse
96	3873-8	Hauptdüse 101-120 (Serie)
weitere Hauptdüsen hier anklicken		
97	9494-1	Düsenstock zu Hauptdüse
98	9494-2	Dichtring zu Düsenstock ●*2 Stück*
99	6548-0	Gasschieber
100	6534-0	Düsennadel *3.Kerbe von oben*
101	6535-0	Klemmbügel zu Düsennadel
102	6532-0	Luftschieber
103	6533-0	Feder zu Gasschieber
103	6533-0	Feder zu Luftschieber
104	6546-0	Deckelplatte
105	6542-0	Seilzugstellschraube ●*2 Stück*
105a	H1831	Gummitülle zu Stellschraube ●*2 St.* *(Sonderzubehör, nicht serienmäßig)*
106	6551-0	Kontermutter zu Stellschraube ●*2 St*
107	6547-0	Verschraubung zu Deckelplatte
108	300581	Schwimmergehäuse nackt
109	9480-0	Schwimmer
110	9481-1	Schwimmernadel
111	140101	Schw-Geh-Deckel kpl. mit Tupfer
111a	9500-4	Dichtung zu Schw-Gehäusedeckel *(Sonderzubehör, nicht serienmäßig)*
112	9483-0	Schraube zu Schw-Geh-Deckel ●*2 St*
113	489510	Tupfer kpl. mit Feder und Splint
114	6544-0	Feder zu Tupfer
115	6540-0	Splint zu Tupfer *(nach Bedarf)*
116	679923	Sprengring zu Tupfer *(nach Bedarf)*
Alle Angaben nach Bing Unterlagen		

ACHTUNG

Falls Sie über eine Suchmaschine auf diese Seite gekommen sind, können Sie sich nur ***diese Seite*** ansehen.
Um das ganze Lieferprogramm für **alle Motorräder** zu sehen, klicken Sie
hier auf meine Start Seite

Ernst Weißwange, Hamburger Str.73, 24568 Kaltenkirchen, Tel.04191-3326 www.weisswange-motorradteile.de