T78-St-2 T201-u	BING Vergaser **2/26/27** Zweischiebervergaser mit Stutzen	DÜRKOPP MD 200 ab 07.1953	letzte Änderung 06.10.2021
Preisliste **hier** anklicken		Lesen Sie vor einer Bestellung die Lieferbedingungen **hier** anklicken	

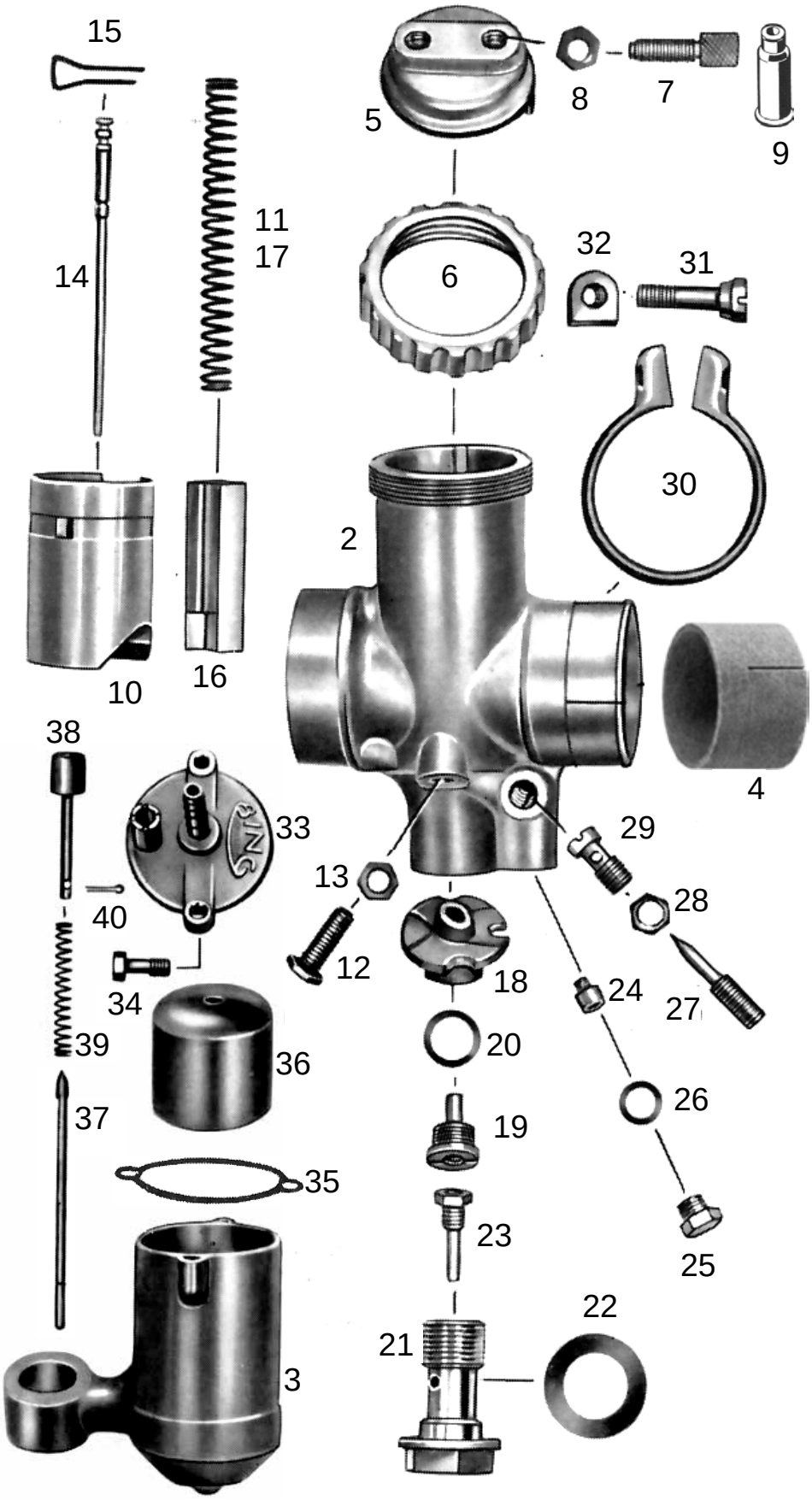

nml = nicht mehr lieferbar
a.A. = auf Anfrage
● = benötigte Menge

Alle Angaben nach Bing Unterlagen

	Best-Nr.	Bezeichnung
	226027	Vergaser 2/26/27 kpl.
2	nml	Vergasergehäuse nackt
3	300500	Schwimmergehäuse nackt
4	662600	Isolierbuchs 32x30x20 mm
5	6546-0	Deckelplatte
6	6547-0	Verschraubung zu Deckelplatte
7	6542-0	Seilzugstellschraube *●2 Stück*
8	6551-0	Kontermutter zu Stellschraube *●2St.*
9	H1831	Gummitülle zu Stellschraube *●2 St.* *(Sonderzubehör, nicht serienmäßig)*
10	6548-0	Gasschieber
11	6533-0	Feder zu Gasschieber
12	6549-0	Anschlagschraube zu Gasschieber
13	6551-0	Kontermutter zu Anschlagschraube
14	6534-0	Düsennadel *3.Kerbe von oben*
15	6535-0	Klemmbügel zu Düsennadel
16	6532-0	Luftschieber
17	6533-0	Feder zu Luftschieber
18	3831-1	Mischkammereinsatz
19	3838-0	Nadeldüse 2,66
20	6554-0	Dichtring zu Nadeldüse
21	9494-1	Düsenstock zu Hauptdüse
22	9494-2	Dichtring zu Düsenstock *●2 Stück*
23	3873-6	Hauptdüse 101-110 (Serie)
	weitere Hauptdüsen hier anklicken	
24	6538-3	Leerlaufdüse 031-60 (Serie)
	weitere Leerlaufdüsen hier anklicken	
25	6552-0	Verschlussschraube zu Leerlaufdüse
26	6553-0	Dichtring zu Verschlussschraube
27	9492-1	Luftregulierschraube *½ Umdreh.raus*
28	6551-1	Kontermutter zu Luftregulierschr.
29	6539-0	Leerlaufluftdüse
30	9503-0	Klemmring zu Vergaser
31	9502-0	Klemmschraube
32	5051-0	Mutter zu Klemmschraube
33	3832-0	Schwimmer-Gehäuse-Deckel kpl.
34	9483-0	Schraube zu Schw-Geh-Deckel *●2St*
35	9500-4	Dichtung zu Schw-Geh-Deckel *(Sonderzubehör, nicht serienmäßig)*
36	9480-0	Schwimmer
37	9481-1	Schwimmernadel 63 mm
38	6545-0	Tupfersatz mit Feder und Splint
39	6544-0	Tupferfeder
40	6540-0	Splint

ACHTUNG

Falls Sie über eine Suchmaschine auf diese Seite gekommen sind, können Sie sich nur ***diese Seite*** ansehen.
Um das ganze Lieferprogramm für **Motorräder** zu sehen, klicken Sie
hier auf meine Startseite klicken

Ernst Weißwange, Hamburger Str.73, 24568 Kaltenkirchen, Tel.04191-3326 www.weisswange-motorradteile.de