T77-St-2 T201-o	BING Vergaser **2/22/8** Zweischiebervergaser mit Stutzen	TRIUMPH Kongreß 350	letzte Änderung 12.02.2020
Preisliste **hier** anklicken		Lesen Sie vor einer Bestellung die Lieferbedingungen **hier** anklicken	

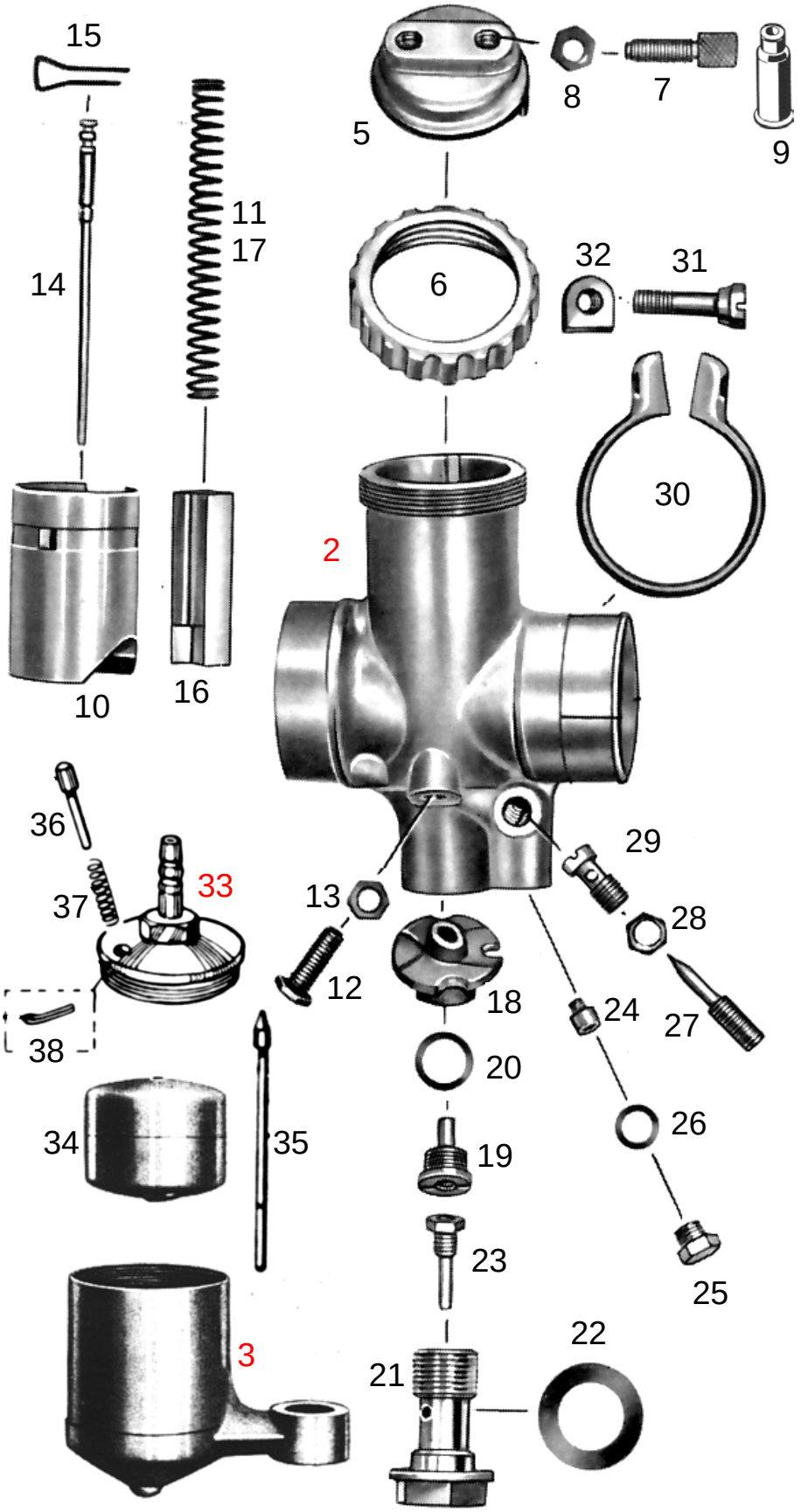

nml = nicht mehr lieferbar
a.A. = auf Anfrage
● = benötigte Menge

Alle Angaben nach BING Unterlagen

	Best-Nr.	Bezeichnung
	nml	Vergaser kpl.
2	nml	Vergasergehäuse nackt
3	nml	Schwimmergehäuse Alternativ verwendbar **hier** anklicken
5	6546-1	Deckelplatte
6	6547-1	Verschraubung zu Deckelplatte
7	6542-0	Seilzugstellschraube ●*2 Stück*
8	6551-0	Kontermutter zu Stellschraube ● *2St.*
9	H1831	Gummitülle zu Stellschraube ● *2 Stück* *(Sonderzubehör, nicht serienmäßig)*
10	3833-6	Gasschieber
11	6533-2	Feder zu Gasschieber
12	6549-0	Anschlagschraube zu Gasschieber
13	6551-0	Kontermutter zu Anschlagschraube
14	3836-5	Düsennadel *2.Kerbe von oben*
15	6535-0	Klemmbügel zu Düsennadel
16	6532-1	Luftschieber
17	6533-2	Feder zu Luftschieber
18	3831-3	Mischkammereinsatz Nr.3
19	6526-0	Nadeldüse 2,68
20	6554-0	Dichtring zu Nadeldüse
21	9494-1	Düsenstock zu Hauptdüse
22	9494-2	Dichtring zu Düsenstock ●*2 Stück*
23	3873-2	Hauptdüse 101-90 (Serie)
weitere Hauptdüsen hier anklicken		
24	9501-1	Leerlaufdüse 031-40 (Serie)
weitere Leerlaufdüsen hier anklicken		
25	6552-0	Verschlussschraube zu Leerlaufdüse
26	6553-0	Dichtring zu Verschlussschraube
27	9492-1	Luftregulierschraube *1 1/2 Umdreh.offen*
28	6551-1	Kontermutter zu Luftregulierschr.
29	6539-0	Leerlaufluftdüse
30	950302	Klemmring zu Vergaser
31	9502-0	Klemmschraube
32	5051-0	Mutter zu Klemmschraube
33	nml-26	Schwimmergehäusedeckel Alternativ verwendbar **hier** anklicken
34	9480-0	Schwimmer
35	9481-1	Schwimmernadel
36	6545-6	Tupfersatz mit Feder und Splint
37	6544-1	Feder zu Tupfer
38	6540-0	Splint zu Tupfer

ACHTUNG

Falls Sie über eine Suchmaschine auf diese Seite gekommen sind, können Sie sich nur ***diese Seite*** ansehen.
Um das ganze Lieferprogramm für **Motorräder** zu sehen, klicken Sie
hier auf meine Startseite klicken

Ernst Weißwange, Hamburger Str.73, 24568 Kaltenkirchen, Tel.04191-3326 www.weisswange-motorradteile.de