T78-St-1 T202-o	BING Vergaser **1/24/48** rechts Zweischiebervergaser mit Stutzen	HOREX Imperator 400/07	letzte Änderung 09.03.2022
Preisliste **hier** anklicken		Lesen Sie vor einer Bestellung die Lieferbedingungen **hier** anklicken	

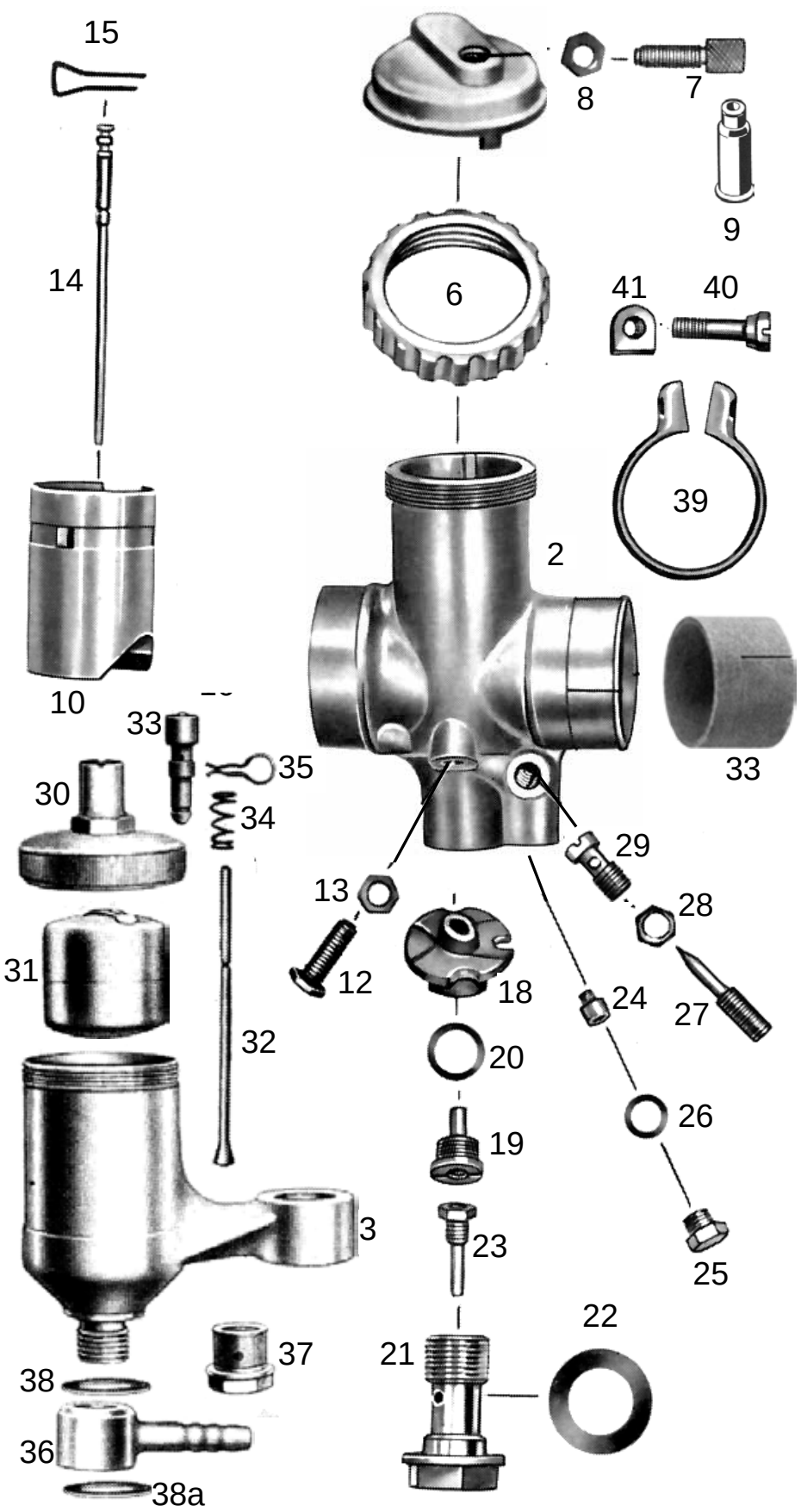

nml = nicht mehr lieferbar
a.A. = auf Anfrage
● = benötigte Menge

	Best-Nr.	Bezeichnung
	nml	Vergaser kpl.
2	nml	Vergasergehäuse nackt
3	nml	Schwimmergehäuse
4	9364-3	Isolierbuchs 29x32 *falls erforderlich*
5	6546-0	Deckelplatte
6	6547-0	Verschraubung zu Deckelplatte
7	6542-0	Seilzugstellschraube
8	6551-0	Kontermutter zu Stellschraube
9	H1831	Gummitülle zu Stellschraube *(Sonderzubehör, nicht serienmäßig)*
10	225190	Gasschieber
11	6533-0	Feder zu Gasschieber
12	6549-0	Anschlagschraube zu Gasschieber
13	6551-0	Kontermutter zu Anschlagschraube
14	6534-0	Düsennadel *2.Kerbe von oben*
15	6535-0	Klemmbügel zu Düsennadel
18	250204	Mischkammereinsatz Nr.4
19	6526-9	Nadeldüse 2,73
20	6554-0	Dichtring zu Nadeldüse
21	9494-1	Düsenstock zu Hauptdüse
22	9494-2	Dichtring zu Düsenstock ●*2 Stück*
23	3873-5	Hauptdüse 101-105 (Serie)
weitere Hauptdüsen hier anklicken		
24	3835-1	Leerlaufdüse 031-45 (Serie)
weitere Leerlaufdüsen hier anklicken		
25	6552-0	Verschlussschraube zu Leerlaufdüse
26	6553-0	Dichtring zu Verschlussschraube
27	9492-1	Luftregulierschraube *2 Umdreh.raus*
28	6551-1	Kontermutter zu Luftregulierschr.
29	6539-0	Leerlaufluftdüse
30	3832-1	Schwimmergehäusedeckel kpl.
31	9480-0	Schwimmer ohne Dämpferring
31	6529-1	Schwimmer mit Dämpferring (Serie)
32	9481-7	Schwimmernadel
33	489600	Tupfer mit Feder und Klemmbügel
34	6544-0	Feder zu Tupfer
35	6540-0	Klemmbügel zu Tupfer
36	5048-3	Schlauch-Schwenkanschluss
37	9499-3	Siebschraube (ohne Sieb)
38	9494-8	Dichtring zu Schwenkanschluss
38a	9494-9	Dichtring zu Schwenkanschluss
39	9503-0	Klemmring zu Vergaser
40	9502-0	Klemmschraube
41	5051-0	Mutter zu Klemmschraube

ACHTUNG

Falls Sie über eine Suchmaschine auf diese Seite gekommen sind, können Sie sich nur ***diese Seite*** ansehen.
Um das ganze Lieferprogramm für **Motorräder** zu sehen, klicken Sie
hier auf meine Startseite klicken

Ernst Weißwange, Hamburger Str.73, 24568 Kaltenkirchen, Tel.04191-3326 www.weisswange-motorradteile.de